Interruptor Termomagnético 6kA Bipolar

SERIE T-19

DATOS TÉCNICOS

CARACTERÍSTICAS ELÉCTRICAS

- Corriente Nominal: 6A - 40A
- Polos: 2P
- Voltaje Nominal Ue: 240/415V
- Voltaje de Aislamiento Ui: 500V
- Frecuencia Nominal: 50/60 Hz
- Capacidad de Ruptura Nominal: 6000A
- Clase de Limitación de Energía: 3
- Tensión Nominal Soportada al impuslo (1.2/50) Uimp: 4000V
- Tensión de prueba dieléctrica a frecuencia indirecta para 1 min: 2kV
- Grado de Contaminación: 2
- Característica de Liberación Termomagnética: C

CARACTERÍSTICAS MECÁNICAS

- Vida Eléctrica: 8000 ciclos
- Vida Mecánica: 20000 ciclos
- Indicador de Posición de Contacto: Si
- Grado de Protección: IP20
- Temperatura de referencia para el ajuste ó elemento térmico: 30°C
- Temperatura Ambiente (promedio diario de ≤ 35°C): -5°C / +40°C
- Temperatura de Almacenamiento: -25°C / +70°C

INSTALACIÓN

- Tipo de Conexión Terminal: Cable/Barra/Barra tipo U
- Tamaño de Terminal Superior/Botón para cable: 25mm² 18-3AWG
- Tamaño de Terminal Superior/Botón para barra: 25mm² 18-3AWG
- Esfuerzo de Torsión: 2.0 Nm
- Montaje: En carril DIN EN60715 (35mm) por medio de un dispositivo de clip rápido
- Conexión: De arriba a abajo

COMBINACIÓN CON ACCESORIOS

- Contacto Auxiliar: Si
- Alarma de Contacto: Si
- Liberación de Derivación: Si
- Liberación de Voltaje por encima y debajo: Si
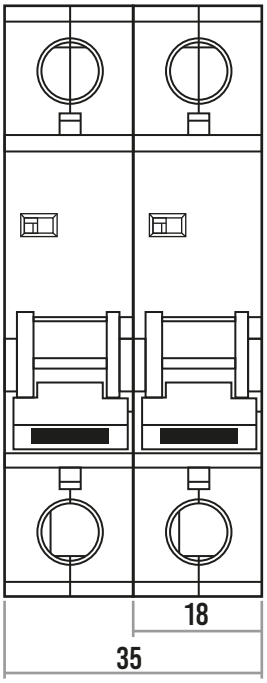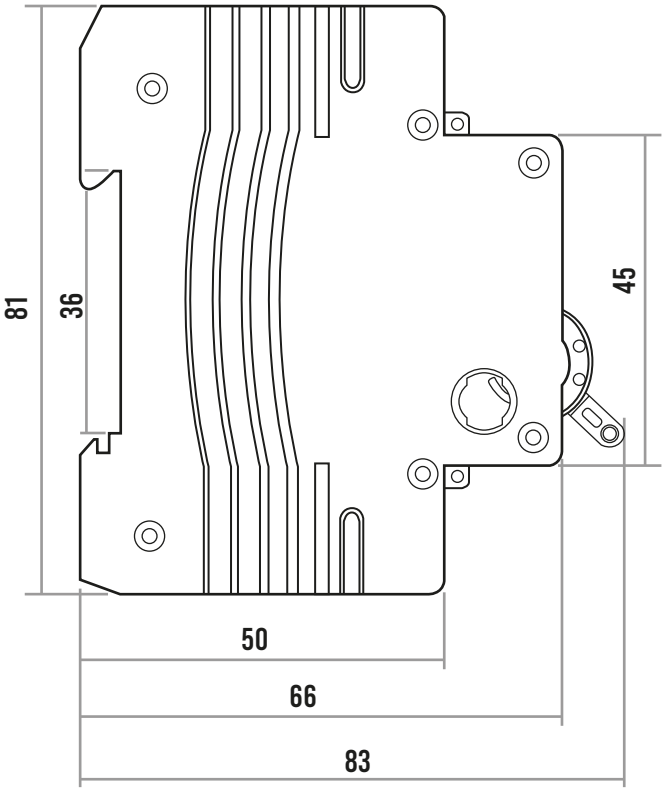
CÓDIGO	DESCRIPCIÓN	PRESENTACIÓN
01T190206000	INT. TERMOMAGNÉTICO Curva C 2X6A 6kA	1 UNID
01T190210000	INT. TERMOMAGNÉTICO Curva C 2X10A 6kA	1 UNID
01T190216000	INT. TERMOMAGNÉTICO Curva C 2X16A 6kA	1 UNID
01T190220000	INT. TERMOMAGNÉTICO Curva C 2X20A 6kA	1 UNID
01T190225000	INT. TERMOMAGNÉTICO Curva C 2X25A 6kA	1 UNID
01T190232000	INT. TERMOMAGNÉTICO Curva C 2X32A 6kA	1 UNID
01T190240000	INT. TERMOMAGNÉTICO Curva C 2X40A 6kA	1 UNID